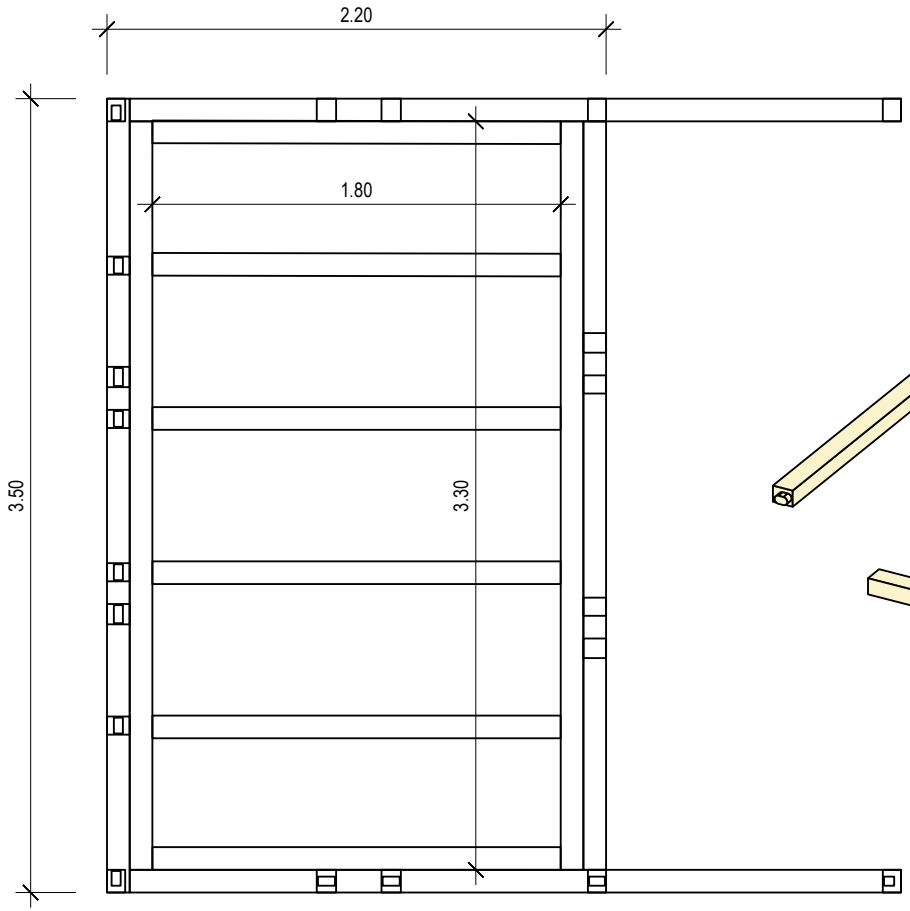

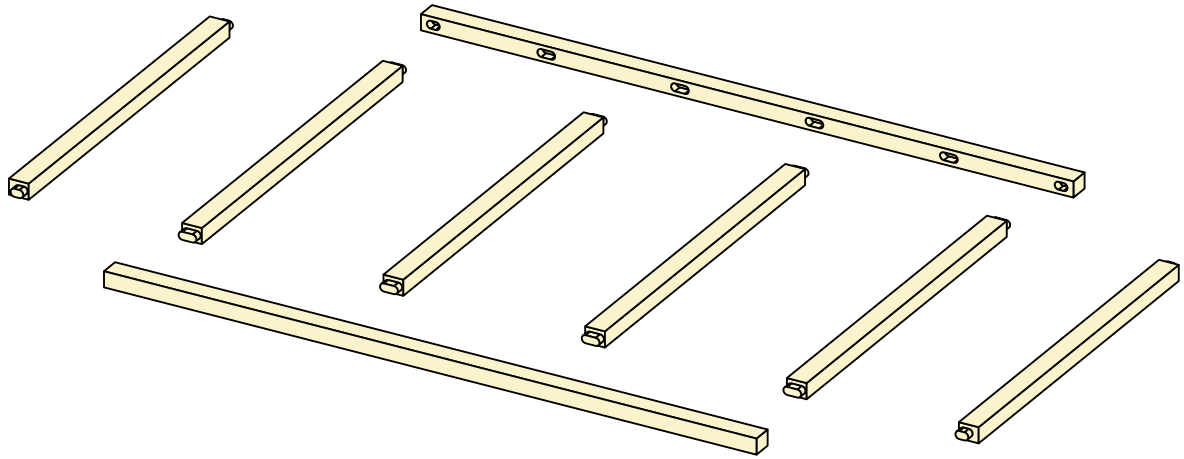

Projekt:	Gartenhütte	Bauherr	Realschule		Theodor-Frey-Schule Eberbach
Maßstab:	1:33,3	Bearbeiter	J. Bohr / F. Fahr		
Dateiname:	Balkenlage.2d	Gedruckt am:	28.04.2021	Blattnummer: 1	